ハイスクールジャパンカップ　ソフトテニス　2019　ダブルス

（兼大阪高校選抜インドア大会）

2019.4.7

二色浜テニスコート

男子個人戦

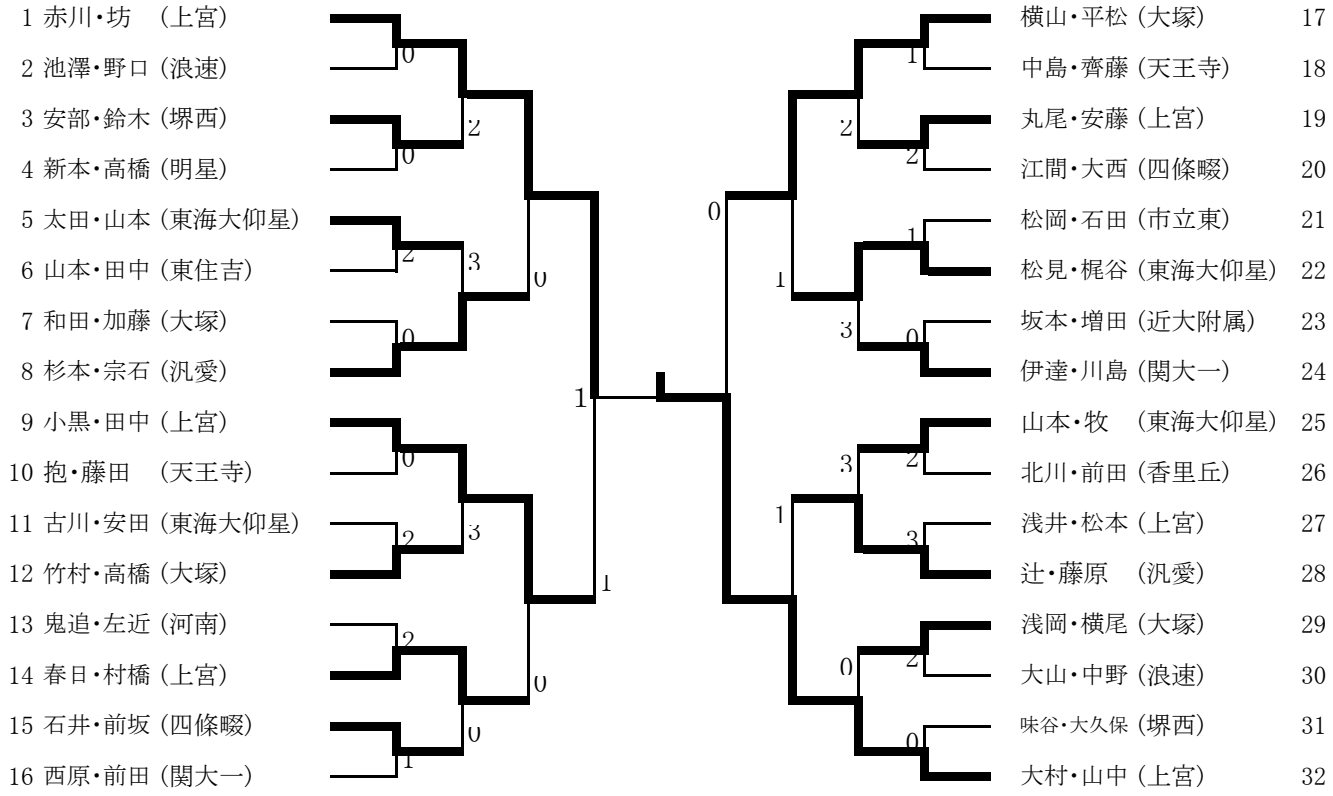

女子個人戦

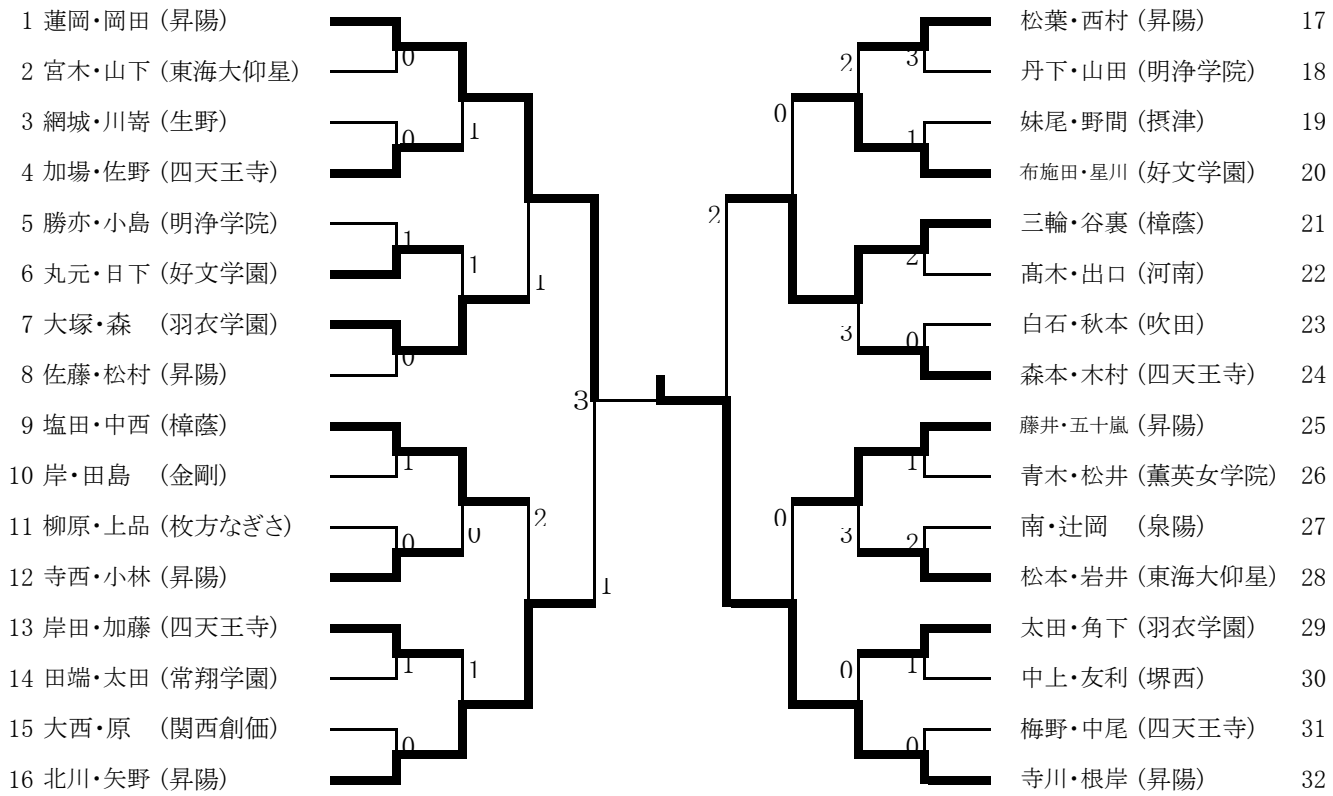

第6回シングルス
2019.4.13.
二色浜テニスコート

男子シングル

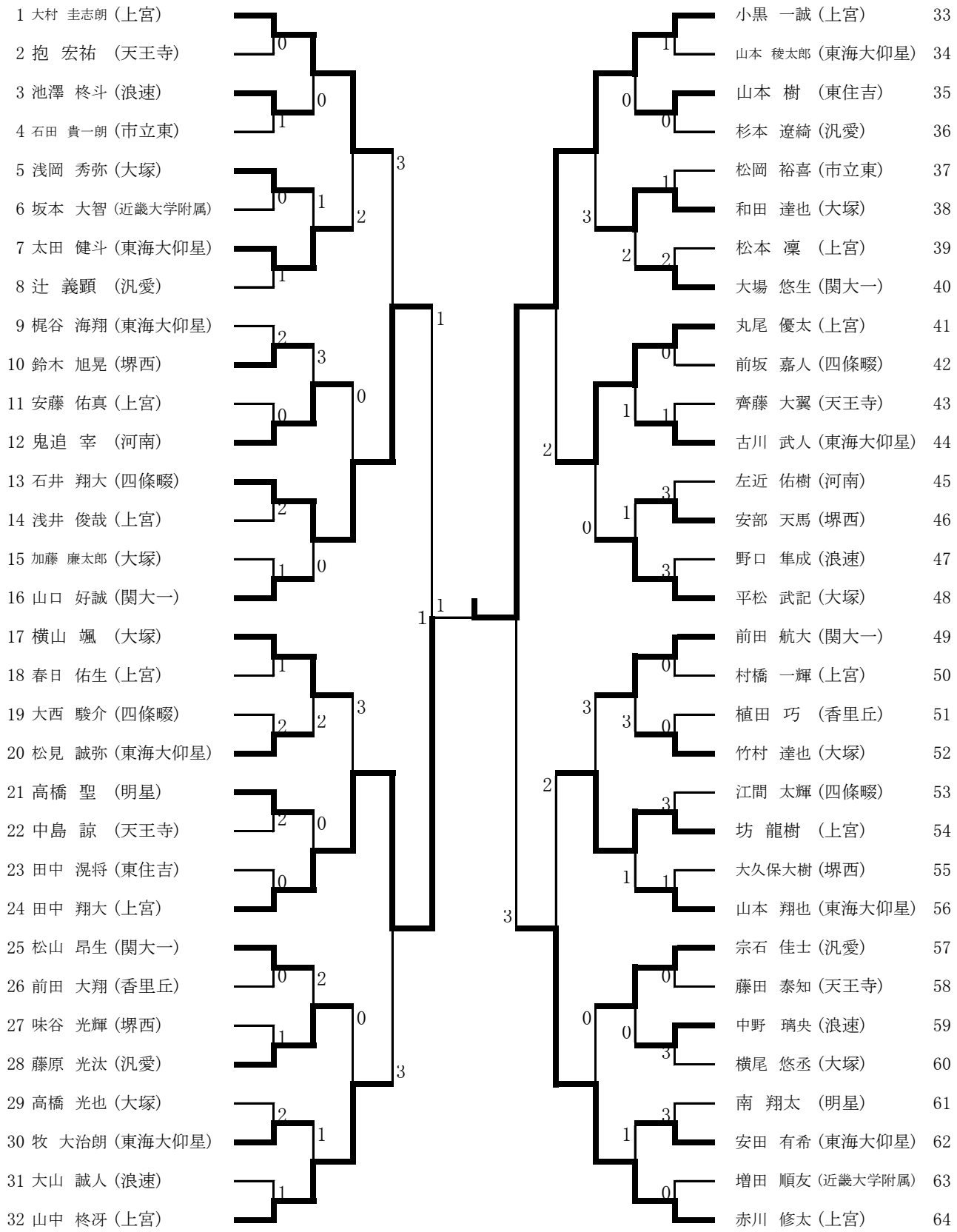

第6回シングルス
2019.4.13.
二色浜テニスコート
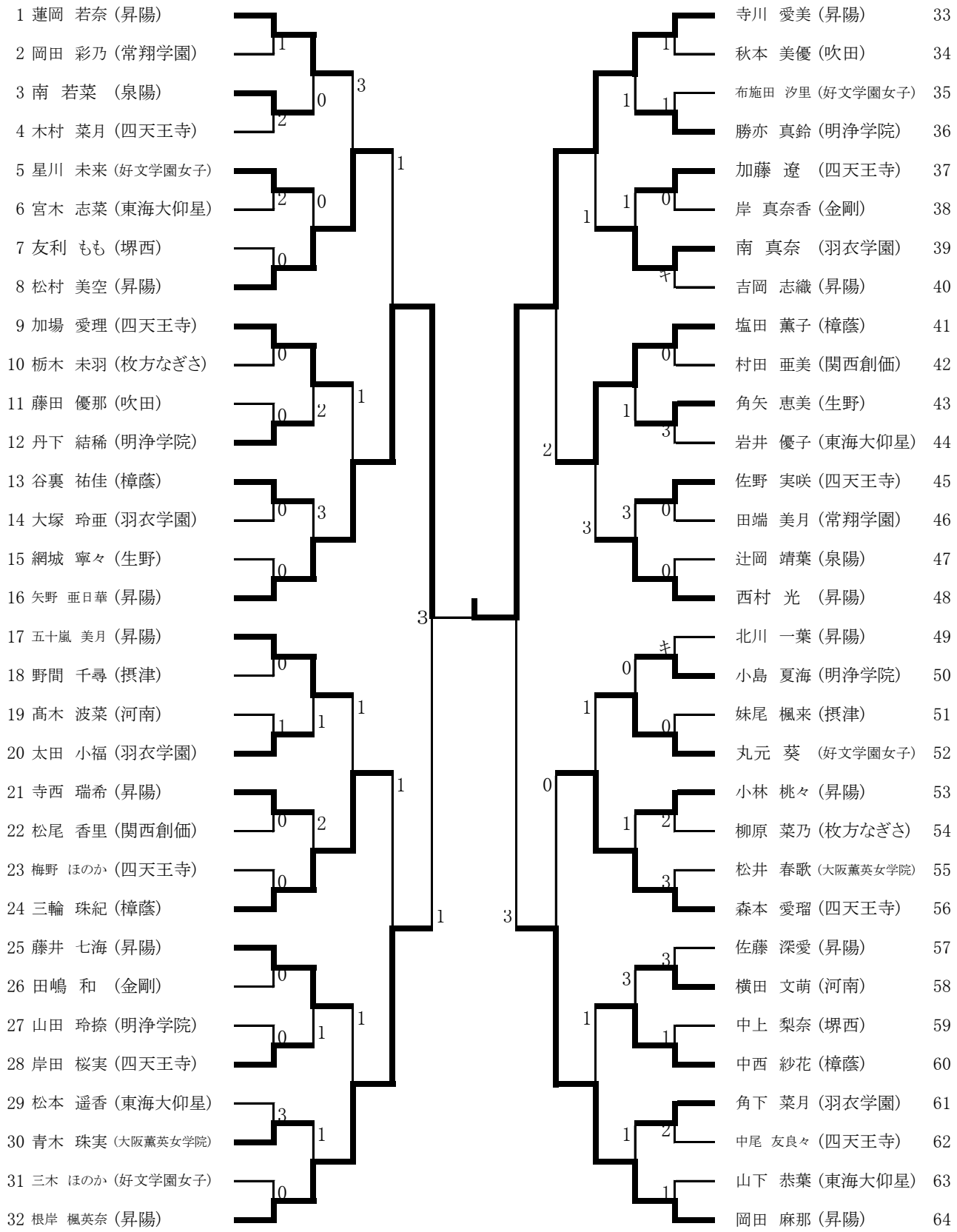
女子シングル