ハイスクールジャパンカップソフトテニス2021予選会（兼大阪高校選抜インドア大会）
2021.4.10
二色浜公園

男子個人戦

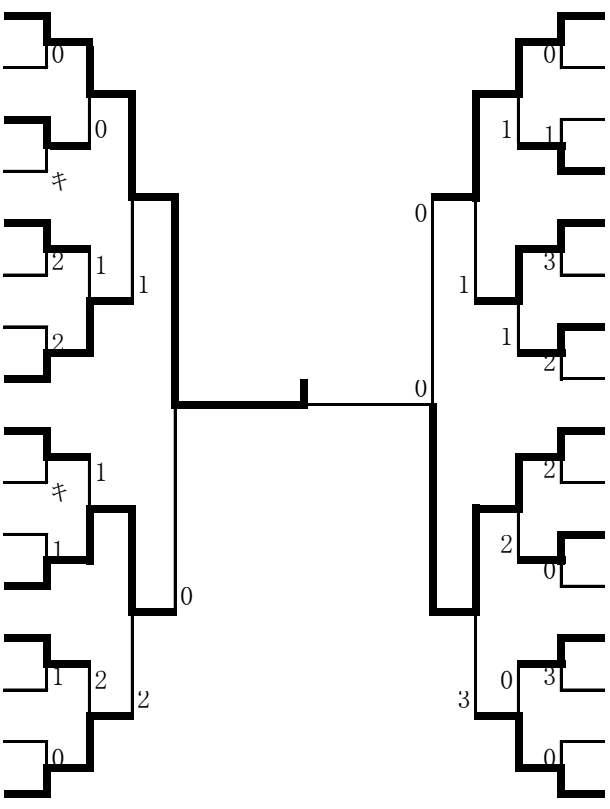

1 片岡暁紀・広岡大河（上宮）
2 小阪壮・杉本悠晟　（長尾）
3 関本諒太郎・小笠原星哉（河南）
4 塚本絢也・日弁世希（生野）
5 福田遥万・狼芹凪　（上宮）
6 寺田陸透・中村光宏（東海大仰星）
7 荻野愛久・金子尚人（初芝立命館）
8 播磨拓海・大釜慶人（上宮）
9 浅井洸太・成田周平（上宮）
10 和田侑己・谷潤一郎（東住吉）
11 奥野仙之助・八野悠勝（香里丘）
12 田首飛羽・上迫凌久（東海大仰星）
13 岩本夕槻・河野翔　（大塚）
14 岡田拓己・吉岡大輝（富田林）
15 當房侑陽・寺田育未（明星）
16 片山直樹・中西泰誠（上宮）

17 小宮彰悟・福井智也（上宮）
18 池澤渓斗・佐伯晃大（浪速）
19 岩上人笙・筧悠雅　（長尾）
20 斉藤光輝・池田心介（東海大仰星）
21 植松優太・東野巧弥（三国丘）
22 村山正裕・富田凌伍（東）
23 三井大樹・玉置昌志（香里丘）
24 髙田志温・阪口蓮　（上宮）
25 北原太耀・前川晴哉（上宮）
26 黒田彪賀・麻生大勝（和泉）
27 山岡洸輝・前田真翔（上宮）
28 高橋恵永・盛岡大地（高石）
29 奥野帆稀・緒方勇星（河南）
30 山下雄大・髙橋佳生（東海大仰星）
31 熊倉寧和・鎌塚元希（藤井寺）
32 川口那智・松島巧実（上宮）

女子個人戦

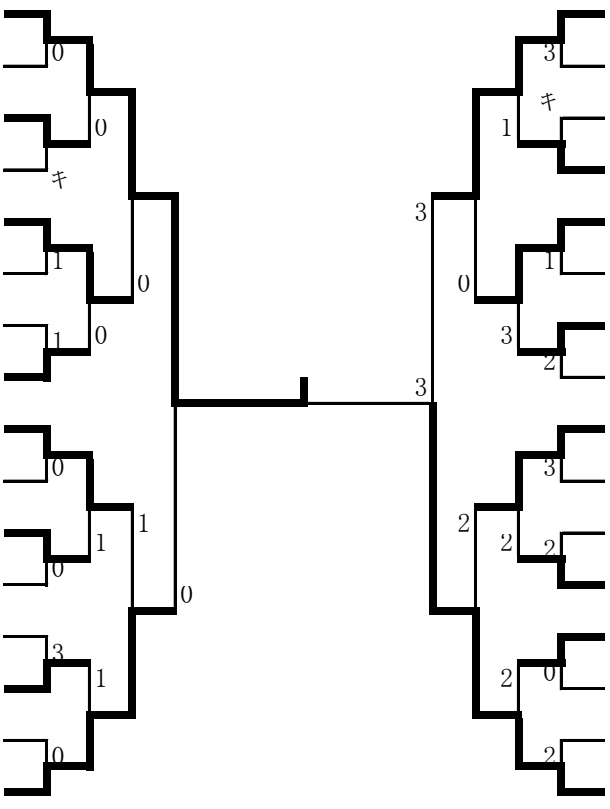

1 吉崎琴葉・青松淑佳（昇陽）
2 浅野つかさ・小野山七海（好文学園女子）
3 清水あかり・浅田星来（羽衣学園）
4 金田小万智・篠原優月（生野）
5 奥田実唯菜・川上玲奈（四天王寺）
6 西川和華・宇夫方彩夏（河南）
7 松岡美羽・谷凪未　（山田）
8 森津春香・近江香音（汎愛）
9 髙橋朱里・辻紗弥香（昇陽）
10 山下叶珠・芝野詩織（佐野）
11 松林花香・圍栞里　（四天王寺）
12 由利葵・筒井愛美　（好文学園女子）
13 山下友希・浜辺明日香（四天王寺）
14 大村美咲・早川由佳（北千里）
15 大村梓紗・名古根梨央（樟蔭）
16 永橋舞雪・竹本萌花（昇陽）

17 加場さくら・沖瑠依　（四天王寺）
18 長谷川由美・永村朱那（樟蔭）
19 阪井なつ・橋本風花（生野）
20 髙橋海・和田梨花　（昇陽）
21 清原知佳・園田愛海（好文学園女子）
22 須藤みさき・西村涼夏（羽衣学園）
23 南埜美羽・勝元万結（四天王寺）
24 山本ゆめか・佐藤心愛（昇陽）
25 小西那冬・山住茉央（昇陽）
26 川口夏未・若宮可奈子（四天王寺）
27 山岸彩夏・狩屋葉月（汎愛）
28 松原萌々子・竹本彩音（羽衣学園）
29 東浦亜衣・金本有那（四天王寺）
30 小島美唯・山下蒼藍（好文学園女子）
31 奥春菜・青山優芽　（茨木西）
32 斉藤愛・村本菜那子（昇陽）